Опоры освещения

Опоры граненые конические ОГК

Современные, практичные и долговечные **опоры ОГК** давно стали достойной альтернативой бетонным столбам, поэтому широко применяются на транспортных магистралях, улицах, во дворах, на площадях и любых объектах, где требуется установка надежного несущего оборудования для наружного электроосвещения.

Опоры ОГК граненые конические производятся методом сгибания листов легкой высокопрочной стали с вертикальным сварным швом. Каждое изделие обрабатывается методом горячего цинкования, что обеспечивает длительную защиту от коррозии. **Опоры ОГК** оснащаются оцинкованными элементами — разным количеством рожков для установки осветительных приборов, которые закрепляются на кольце, стянутом шпильками.

Если Вы ищете возможность выгодно приобрести **опоры освещения ОГК,** наши **цены** значительно ниже рыночных, а высокое качество готовых изделий подтверждено необходимыми сертификатами. У нас Вы можете **купить опоры ОГК** самых разных модификаций:

- **ОГК 3, ОГК 4, ОГК 5 и ОГК 6** с верхним диаметром 60 мм;
- **ОГК 7, ОГК 8 и ОГК 9** с верхним диаметром 68 мм;
- **ОГК 10**, а также все опоры высотой свыше 10 м, которые производятся в стандартном и усиленном вариантах.

Бетонирование обеспечивает конструкции прочность и устойчивость, а типоразмер фундамента зависит от параметров конкретной опоры**.** Мы учитываем потребности каждого клиента, поэтому, в зависимости от предполагаемой нагрузки и особенностей климата, Вы можете заказать изготовление необходимых граненых конических опор по индивидуальным чертежам.

Данные опоры соотвествуют стандартным условиям эксплуатации:

- **• климатические районы - II4..II11 по ГОСТ 16350**

- **• ветровые районы - с I по VII по СП 20.13330.2011**
- **• внешняя среда - слабоагрессивная (по степени агрессивного воздействия) по СНиП 2.03.11 Для использования в условиях пониженных температур используется марка стали 09Г2С. При необходимости использование опор ОГК/НФГ в иных климатических условиях возможно после обоснованного проекта и предварительного согласования с производителем.**

ПРЕИМУЩЕСТВА

- **• небольшой вес**
- **• современный дизайн**
- **• длительный срок службы**
- **• возможность изготовления опор по индивидуальным параметрам в зависимости от нагрузки на опору и климатических условий.**

Установку опор следует осуществлять на железобетонные фундаменты, имеющие в своем составе закладной элемент. Закладной элемент заказывается отдельно. Рекомендуемые закладные элементы указаны в таблице, выбираются расчетным путем. Параметры требуемого фундамента определяются на основании климатических условий района эксплуатации и параметров грунта в местах установки с помощью расчетов.

Наименование	Полная высота H (м)	Размер верха Dв (мм)	Расстояние между болтами Dб (мм)	Размер плиты Dпл (мм)	Диаметр анкерного болта dб	Высота h1 (м)	Рекомендуемые закладные детали фундамента
ОГК-3	3	60	160	250	16	1,0	ФМ-0,108-1,0-160(12)
ОГК-4	4	60	160	250	16	1,25	ФМ-0,108-1,25-160(12)
ОГК-5	5	60	160	250	18	1,5	ФМ-0,108-1,5-160(14)
ОГК-6	6	60	160	250	20	1,25	ФМ-0,133-1,25-160(14)
						1,5	ФМ-0,133-1,5-160(14)
ОГК-7	7	68	200	300	20	1,5	ФМ-0,133-1,5-200(14)
						2,0	ФМ-0,133-2,0-200(14)
ОГК-8	8	68	300	400	30	1,5	ФМ-0,159-1,5-300(14)

Наименование	Полная высота H (м)	Размер верха Dв (мм)	Расстояние между болтами Dб (мм)	Размер плиты Dпл (мм)	Диаметр анкерного болта dб	Высота h1 (м)	Рекомендуемые закладные детали фундамента
ОГК-9	9	68	300	400	30	2,0	ФМ-0,159-2,0-300(14)
ОГК-10(1)-4*	10	68	300	400	30	2,5	ФМ-0,159-2,5-300(14)
						2,0	ФМ-0,219-2,0-300(16)
ОГК-10(1)-3*	10	68	300	400	30	2,0	ФМ-0,159-2,0-300(14)
ОГК-10(1)-5*	10	68	300	400	30	2,5	ФМ-0,159-2,5-300(14)
ОГК-10(2)-3*	10	100	300	400	30	2,0	ФМ-0,219-2,0-300(16
ОГК-10(2)-4*	10	100	300	400	30	2,0	ФМ-0,219-2,0-300(16)
ОГК-12(1)	12	72	300	400	30	2,5	ФМ-0,159-2,5-300(14)
						2,0	ФМ-0,219-2,0-300(16)
ОГК-12(2)	12	90	300	400	30	2,5	ФМ-0,159-2,5-300(14)
						2,0	ФМ-0,219-2,0-300(16)
ОГК-16	16	90	400	500	24	2,5	ФМ-0,325-2,5-400(20)

К сведению заказчика:

*** Завод оставляет за собой право вносить конструктивные изменения, не влияющие на качество и технические характеристики изделия.**

**** Размеры и конструкцию люка обслуживания следует согласовать с требованиями по размещению электрооборудования**.

ОСНОВНЫЕ ПАРАМЕТРЫ ОПОР

Основание

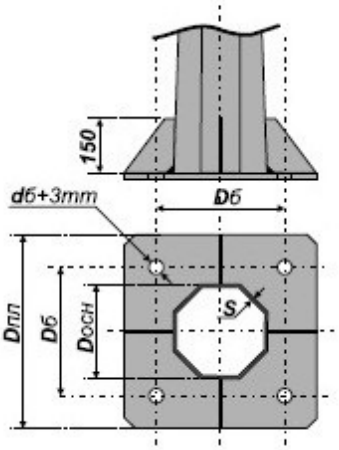

Крепление кронштейна

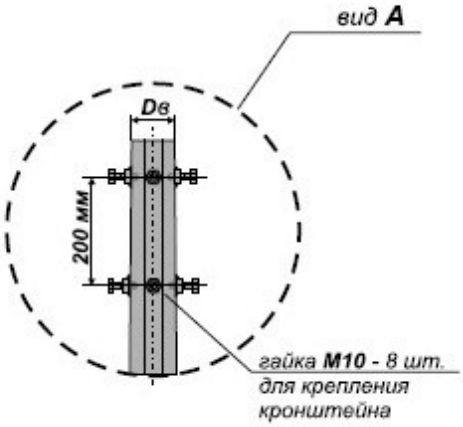

Варианты исполнения отверстий под лючок обслуживания электрооборудования

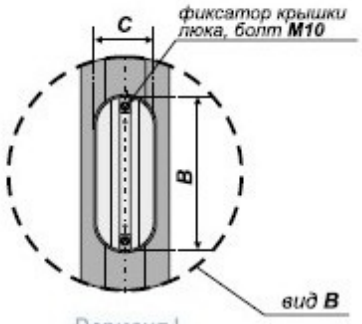

Вариант I

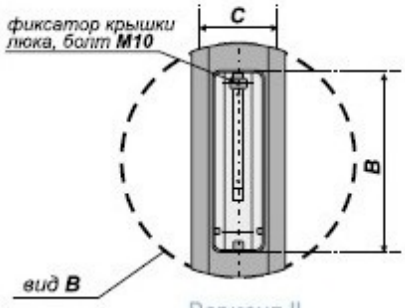

Вариант II
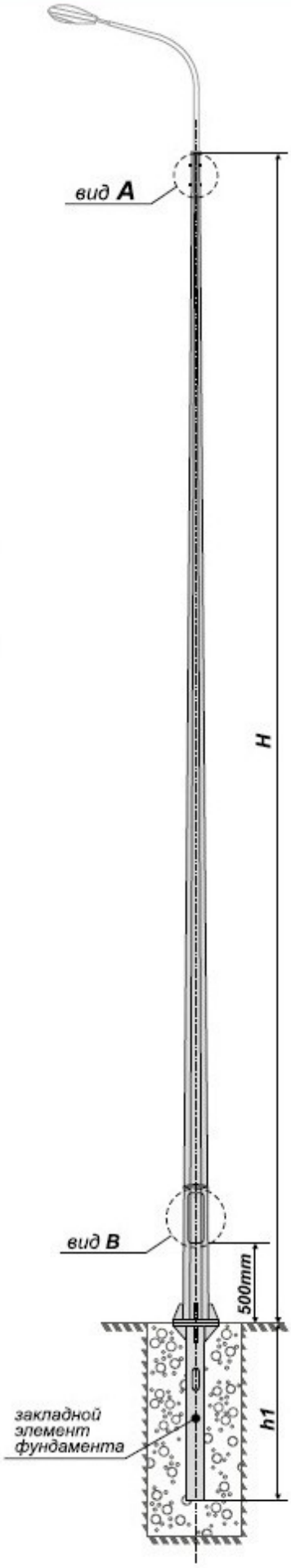
Параметры \ Вариант	I	II
B	200	500
C	100	120-140